AXR Series

무선 축중 계량

주요 특징

- 편리한 교체형 배터리
- AXR-8 롤업 더미 패드 적용
- 램프 일체형 구조 : AXR-3 / 5
- 최대 8대 동시 연결 지원
- 적용 인디케이터 : NRWI

사용 용도

- 트럭 과적 검사
- 물류 차량 입·출고 관리
- 트럭 스케일 대체 용도
- 차량 하중 밸런스 점검

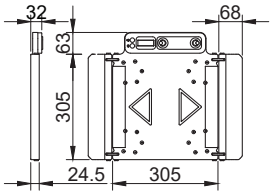

AXR-3

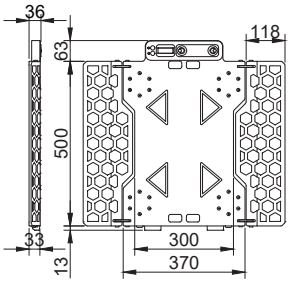

AXR-5

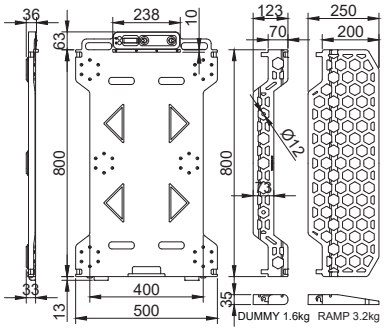

AXR-8

주요 사양

모델	AXR-3			AXR-5		AXR-8		
최대 용량 (kg)	500	1000	2000	3000	5000	10000	15000	20000
표시 분해능 (kg)	0.2	0.5	1	1	2	10	10	20
디스플레이	6 자리 FSTN LCD (문자 높이 11 mm), LED 백라이트 적용							
입력 방식	정전 식 터치키 2개							
외관 재질	프론트 케이스: 폴리카보네이트 / 몸체: 알루미늄							
램프 · 더미 재질	우레탄							
무선 통신 방식	ZigBee (IEEE 802.15.4, 권장 30 m / 최대 300 m)							
보호 등급	IP68							
배터리	교체형 리튬이온 배터리, 약 56일 (일 8시간 측정 기준, 최대 450시간), 전용 충전기 제공							
충전기 입력	5 VDC, 1.5 A (SMPS)							
사용 환경	-20 ~ 60 °C / 85% RH (Non-condensing)							
본체 중량	약 6.0 kg			약 14.6 kg		약 22.0 kg		

옵션 롤업 더미 패드 (적용모델: AXR-8, 3 m 구성 시 37개 필요)